ПЛАН ПЛОЩАДКИ УСТЬЯ СКВАЖИНЫ
МАСШТАБ 1:50

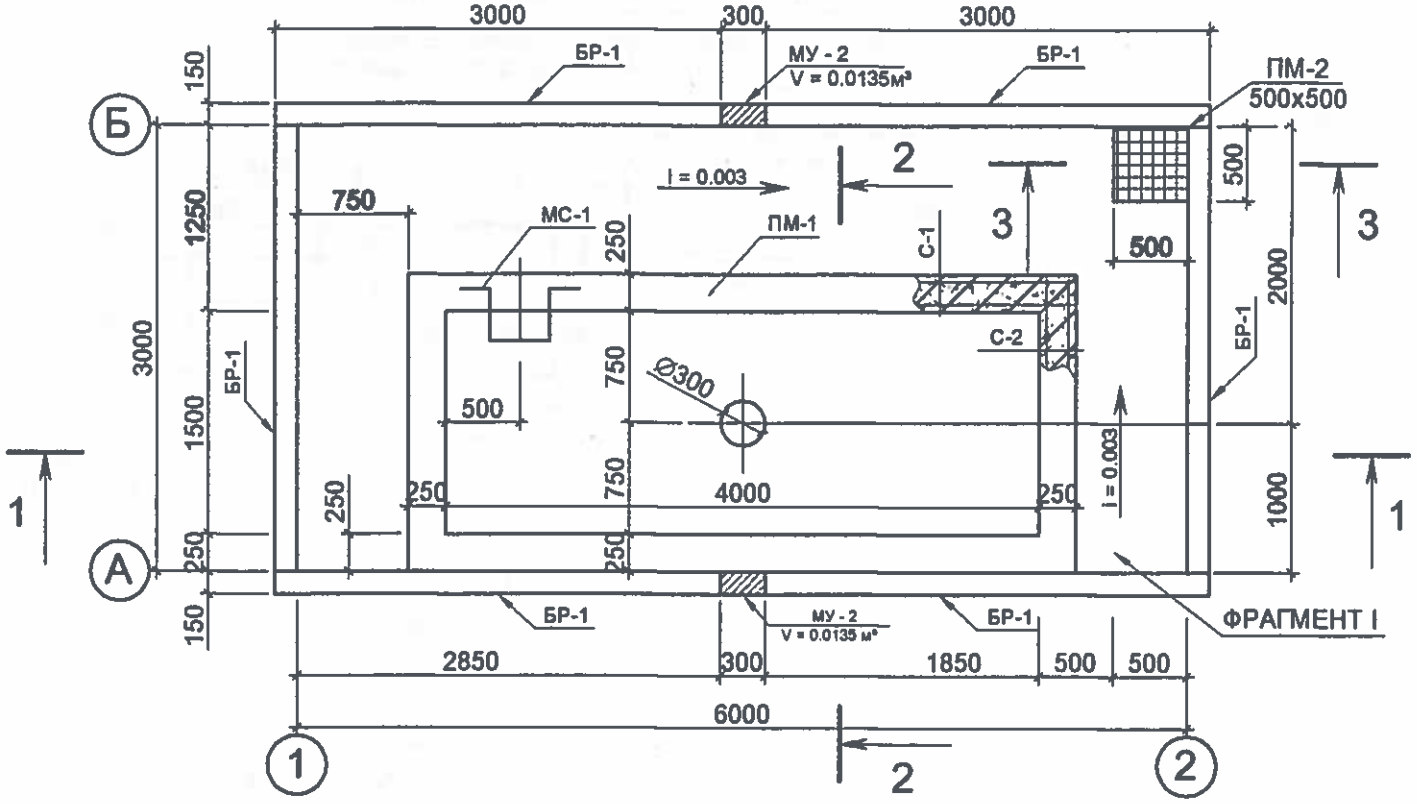

РАЗРЕЗ 1 - 1
МАСШТАБ 1:50

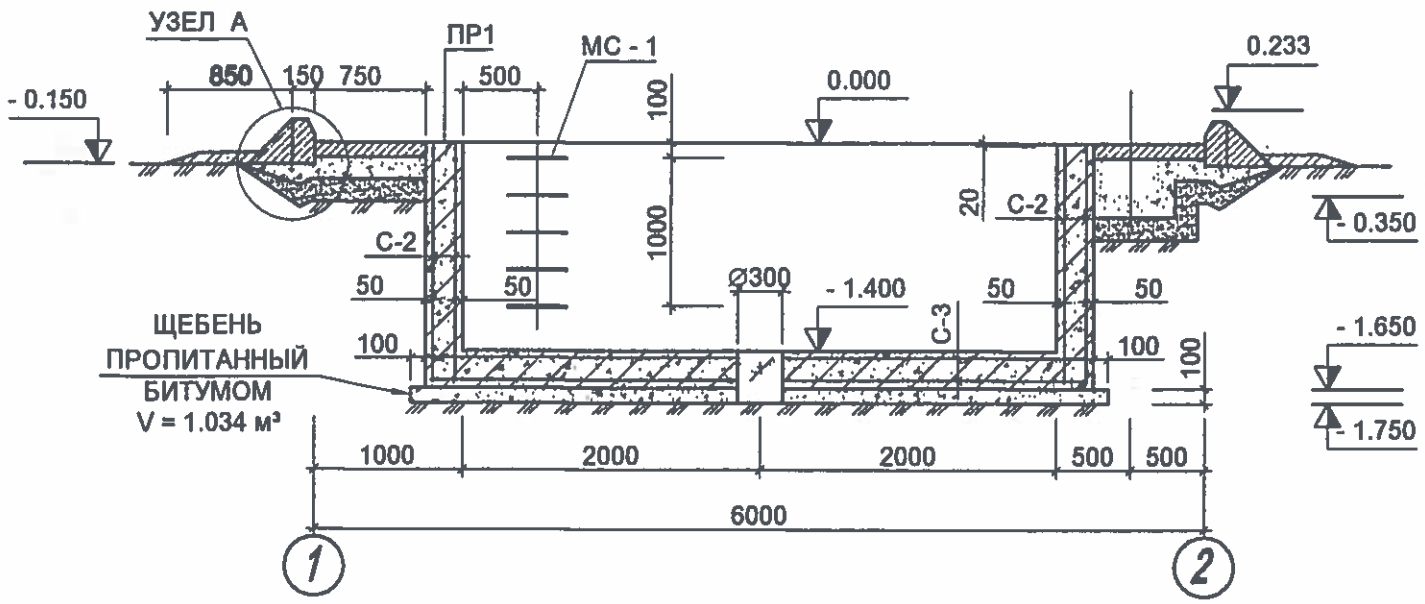

УЗЕЛ А
МАСШТАБ 1:25

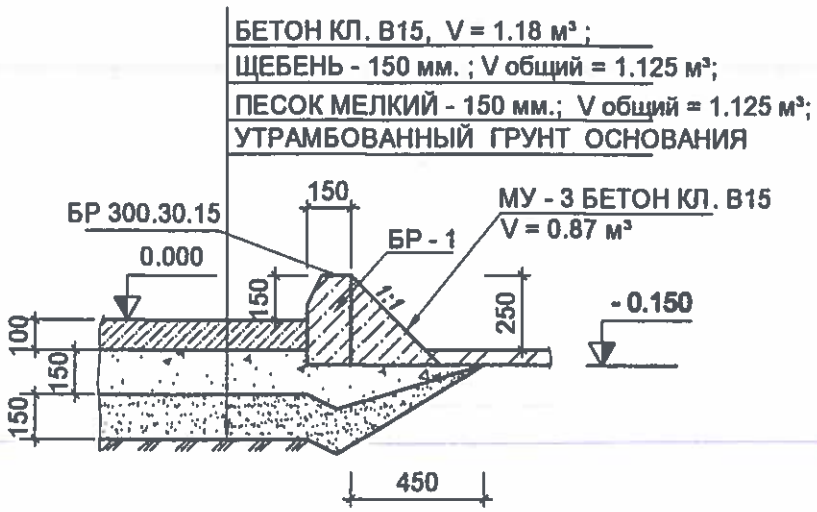

МС - 1
МАСШТАБ 1:10

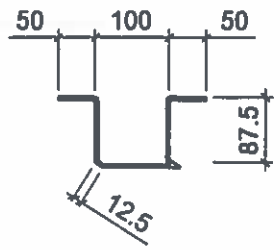

1. УКЛОН ПЛОЩАДКИ УСТЬЯ СКВАЖИНЫ СОЗДАТЬ СООТВЕСТВУЮЩЕЙ ПЛАНИРОВКОЙ ЩЕБЁНОЧНОЙ ПОДГОТОВКИ ОСНОВАНИЯ БЕТОНА С УКЛОНОМ 0.003 В СТОРОНУ МОНОЛИТНОГО ПРИЯМКА ПМ - 2, ТОЛЩИНОЙ ПОДГОТОВКИ МАКС .150 МИН. 100 ММ.

Ревизия	Дата	Подпись	Проверено	Примечание

ГЕНЕРАЛЬНЫЙ ПРОЕКТИРОВЩИК — АО "КАЗНИПИМУНАЙГАЗ"

ДГ16-ДКС-009-147-АС

ВЫКИДНЫЕ ЛИНИИ С ОБУСТРОЙСТВОМ УСТЬЕВ СКВАЖИН N366 НА М/Р АКШАБУЛАК

Изм.	Кол.уч	Лист	N док	Подп.	Дата
Разработал		Кулмуратова			
Проверил		Горячев			
Н.контроль		Белгиев			
ГИП		Дуйсенбаев			

Обустройство устья скважины N366	Стадия	Лист	Листов
	РП	4	–

План площадки устья скважин
Разрезы 1-1, 4-4. Узел А. МС-1. ОП1.

ТОО "SNK group"

Формат А3